ALLITE
MADE IN BAVARIA

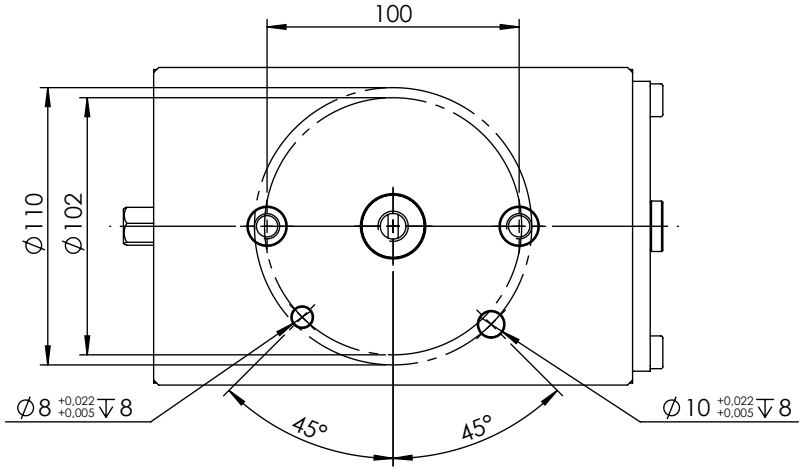

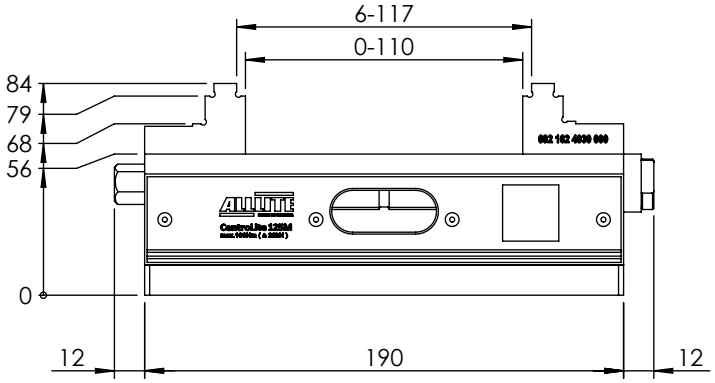

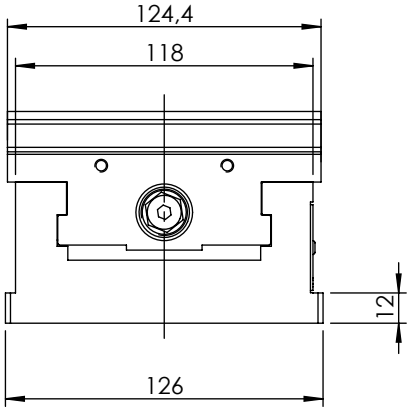

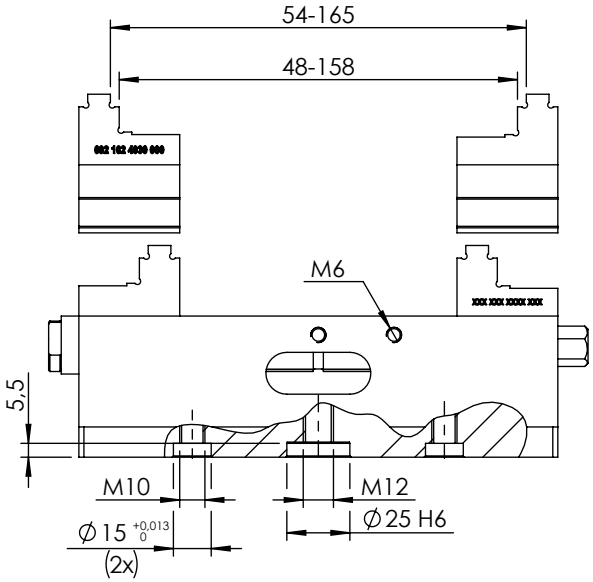

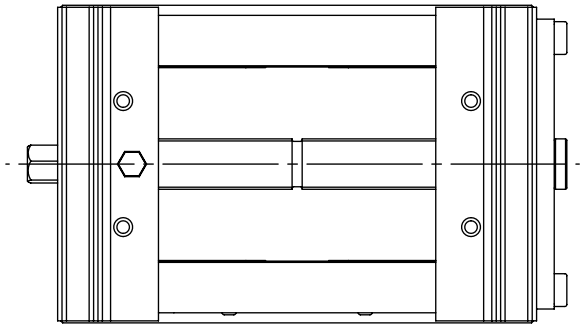

CentroLite 125M-
AMF- Glatt b124

Nr.: 692 162 8051 155
Gewicht: 9,1 kg
Spannkraft: ca. 28kN bei 100Nm
Stand 29.07.2022
Änderung vorbehalten