ALLITE
MADE IN BAVARIA

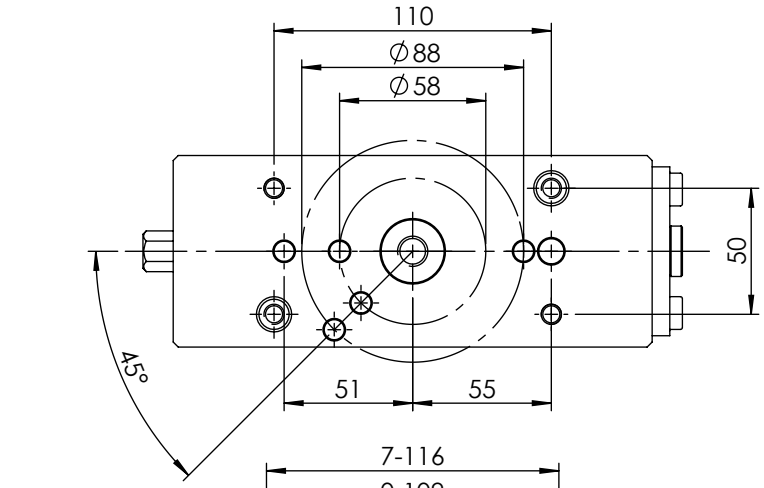

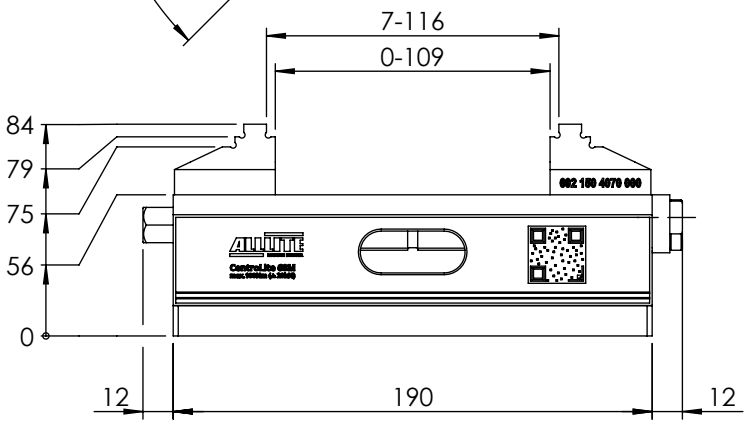

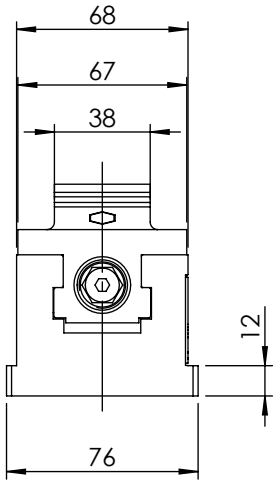

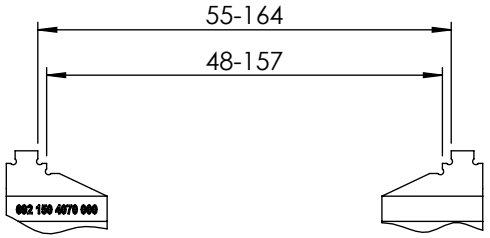

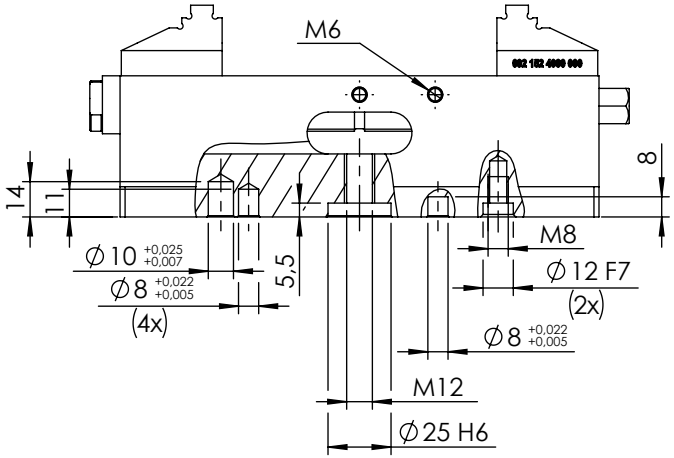

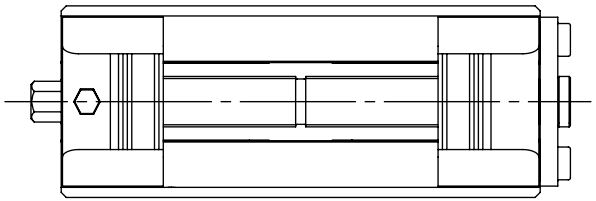

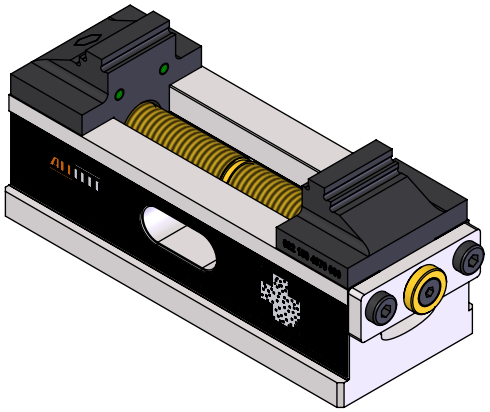

CentroLite 68M
amf-Glatt-b38

Nr.: 692 152 8053 155
Spannkraft: ca. 28kN bei 100Nm
Gewicht: 5,4 kg
Stand 05.03.2024
Änderung vorbehalten
Alle Schutzvermerke DIN 34 beachten