ALLITE
MADE IN BAVARIA

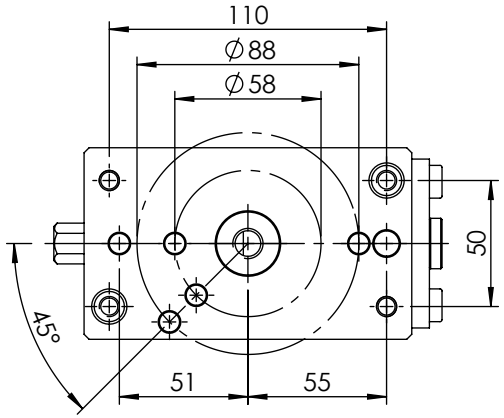

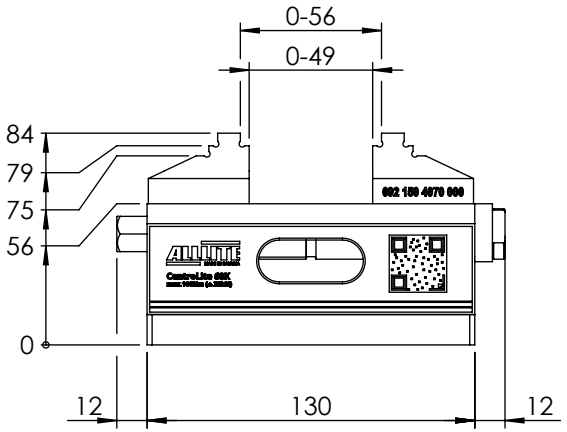

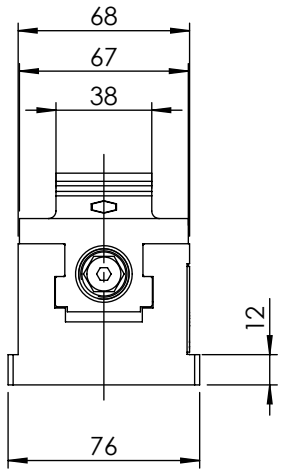

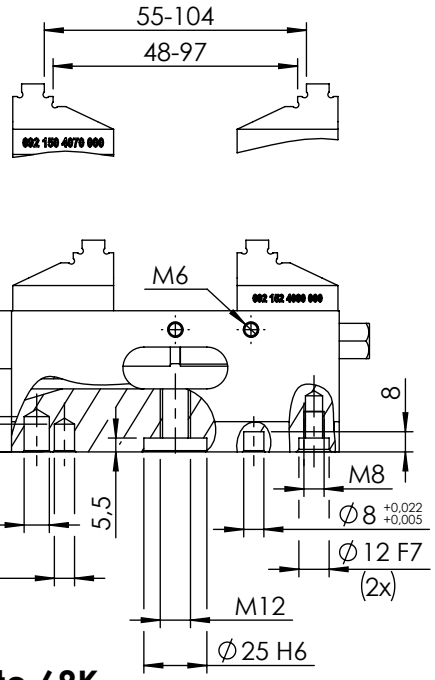

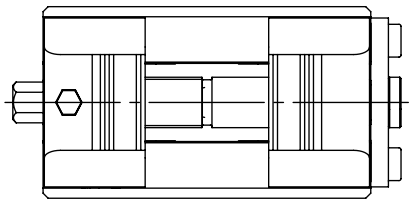

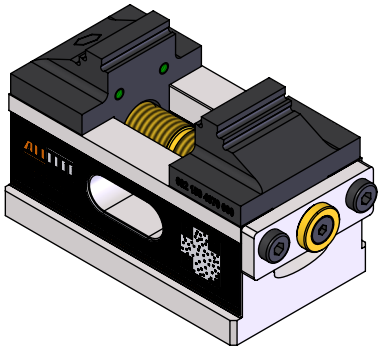

CentroLite 68K
amf-Glatt-b38

Nr.: 692 152 8053 055
Spannkraft: ca. 28kN bei 100Nm
Gewicht: 4,0kg
Stand 05.03.2024
Änderung vorbehalten
Alle Schutzvermerke DIN 34 beachten