ALLITE
MADE IN BAVARIA

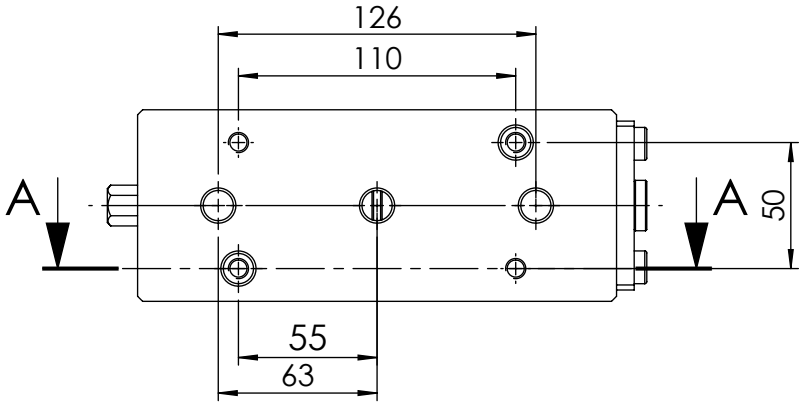

SCHNITT A-A

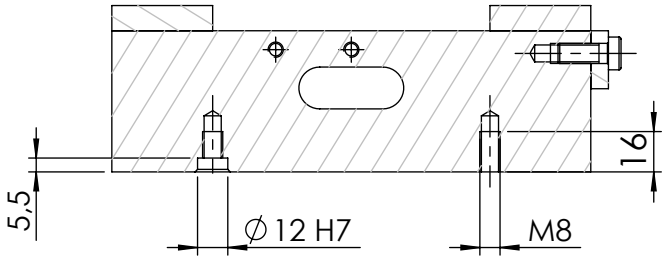

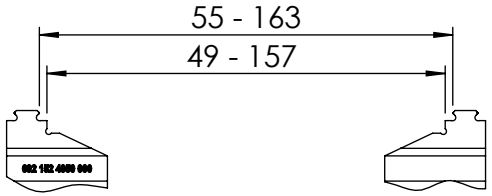

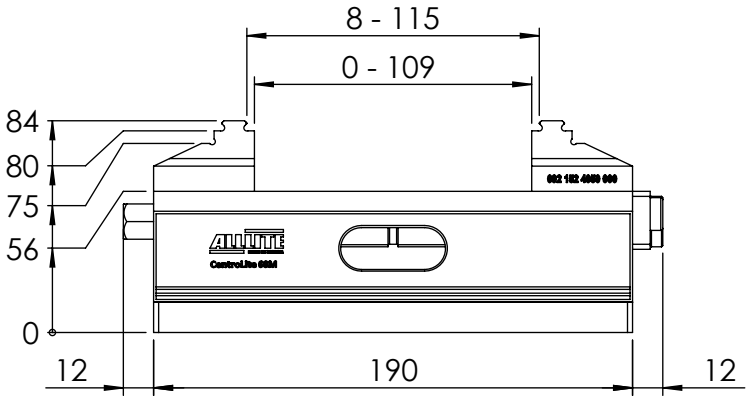

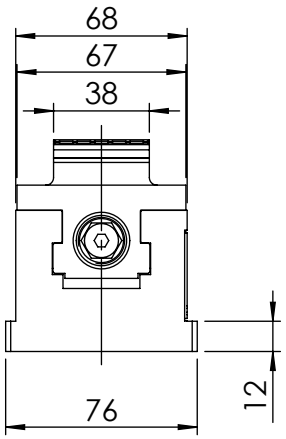

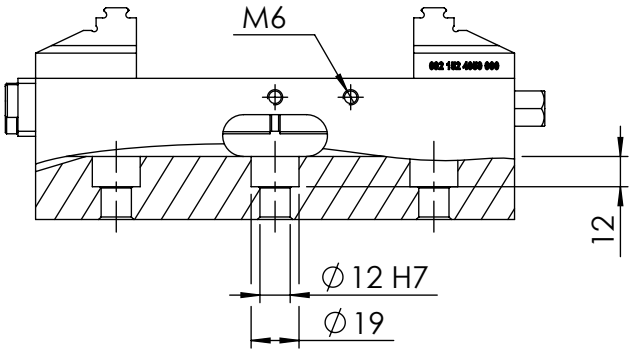

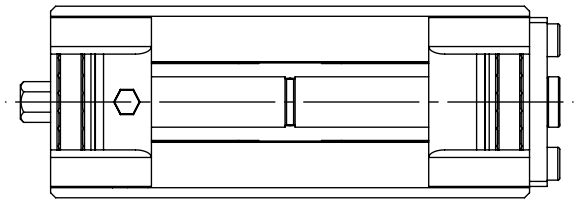

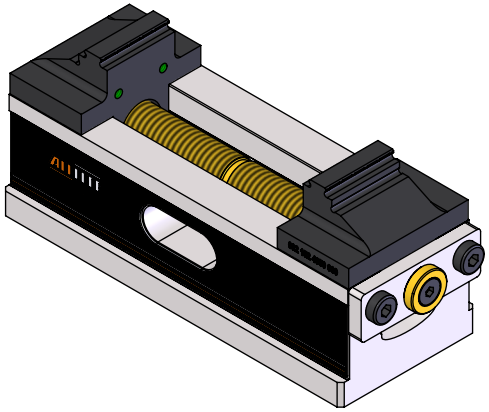

CentroLite 68M-Raster
63-Gripp b38

Nr.: 692 152 8022 155
Gewicht: 5,4kg
Spannkraft: ca. 28kN bei 100Nm
Stand: 08.12.2023
Änderung vorbehalten
Alle Schutzvermerke DIN 34 beachten