ALLITE
MADE IN BAVARIA

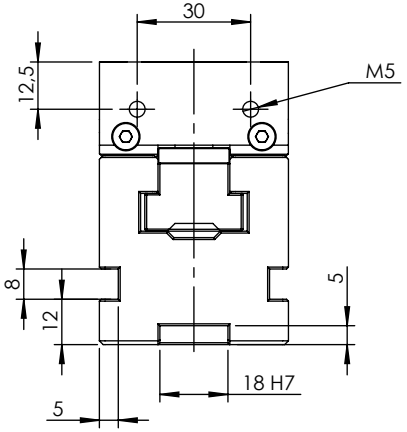

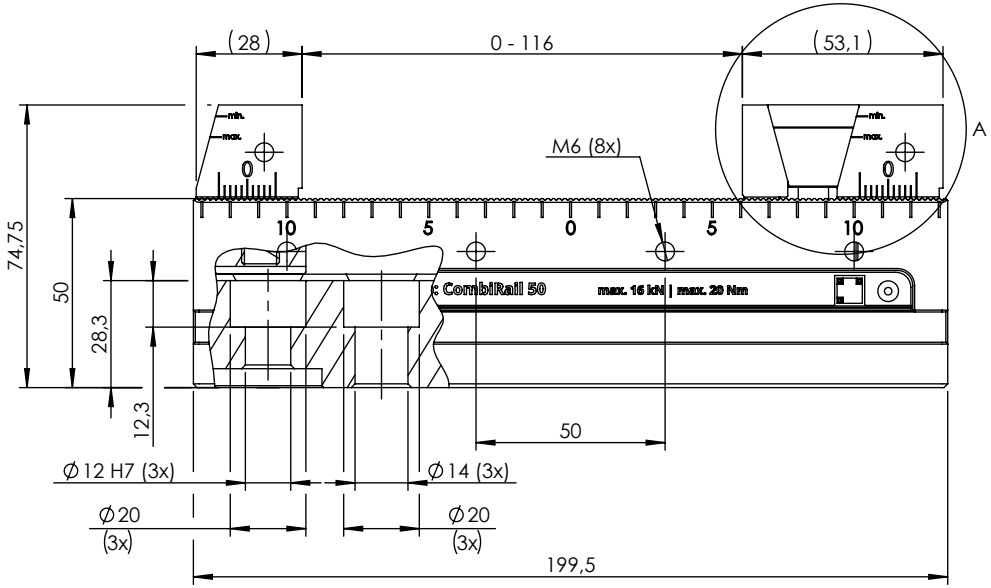

Spannhub von max. 2.9 mm

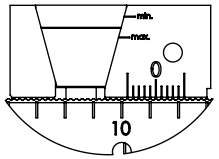

DETAIL A

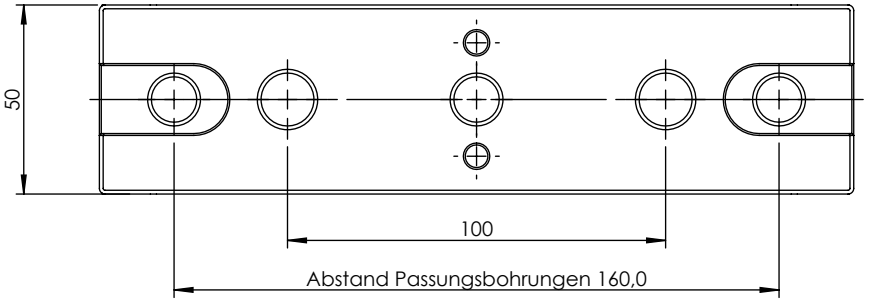

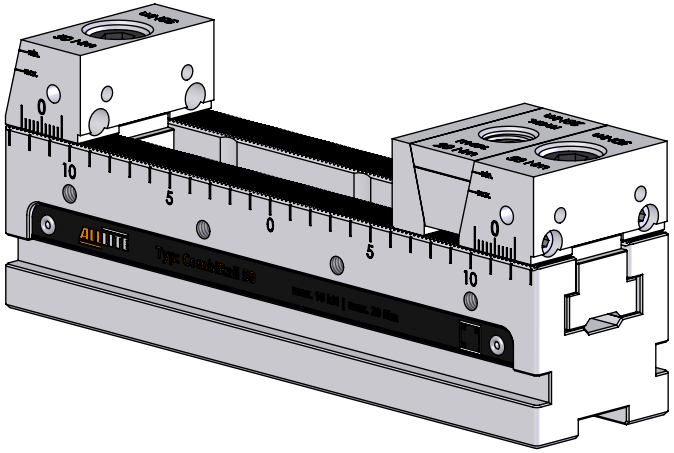

CombiRail b50 - 200
692 132 8000 255

Spannkraft: 16kN bei 20Nm
Stand 17.08.2023
Änderung vorbehalten