ALLMATIC Spannsysteme JAKOB

JAKOB GRUPPE

TeleCentric 70 K

23.03.2020

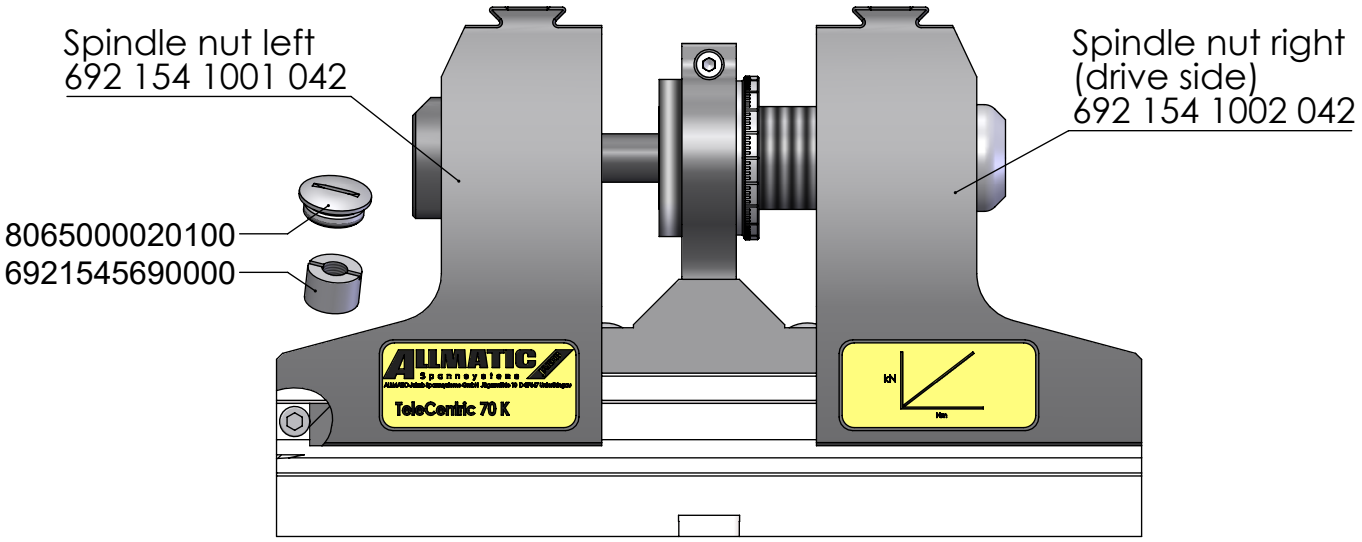

692 254 0000 044

692 254 9901 042

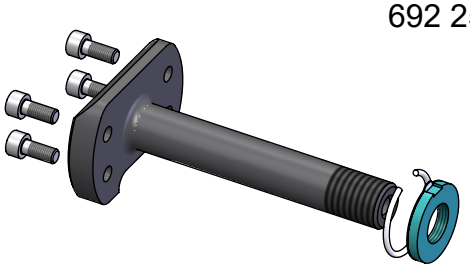

692 154 9901 042

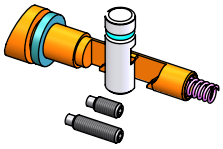

692 254 9902 042

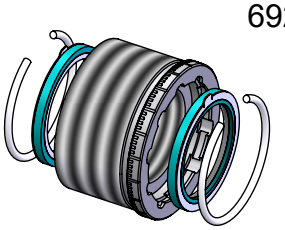

Wear parts set 692 254 9904 042

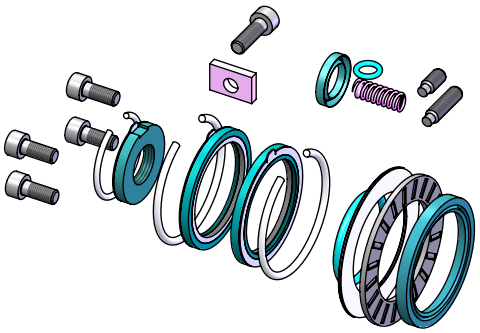
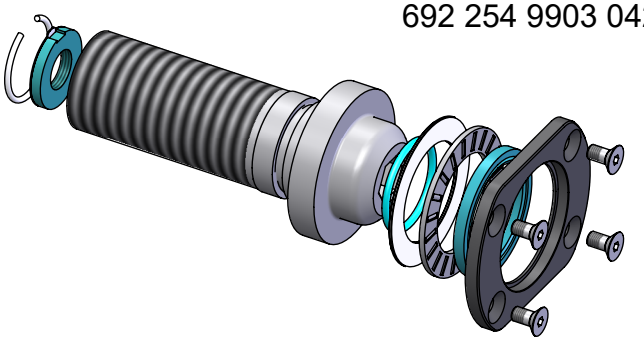
692 254 9903 042