ALLMATIC Spannsysteme JAKOB

JAKOB GRUPPE

NC8 200 Heavy - Duty

07.04.2020
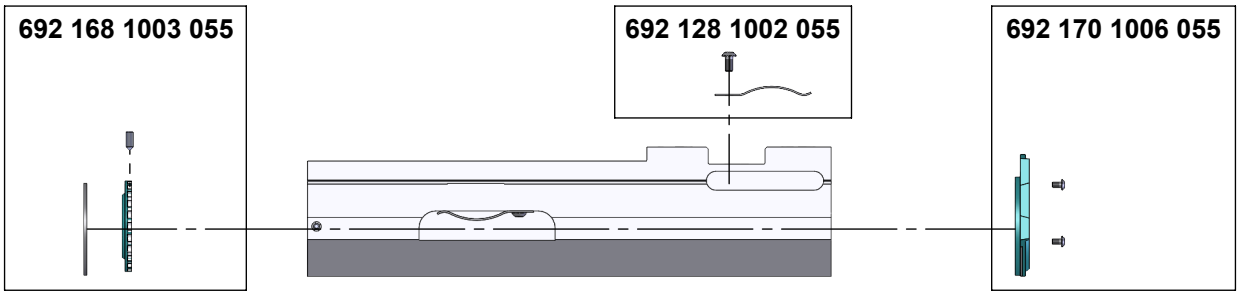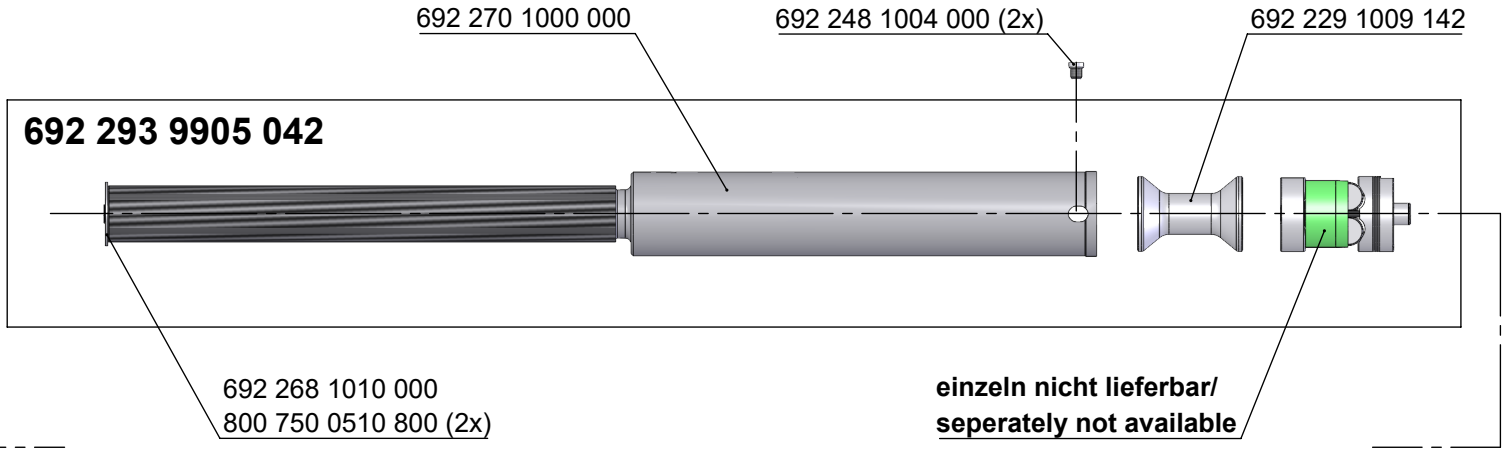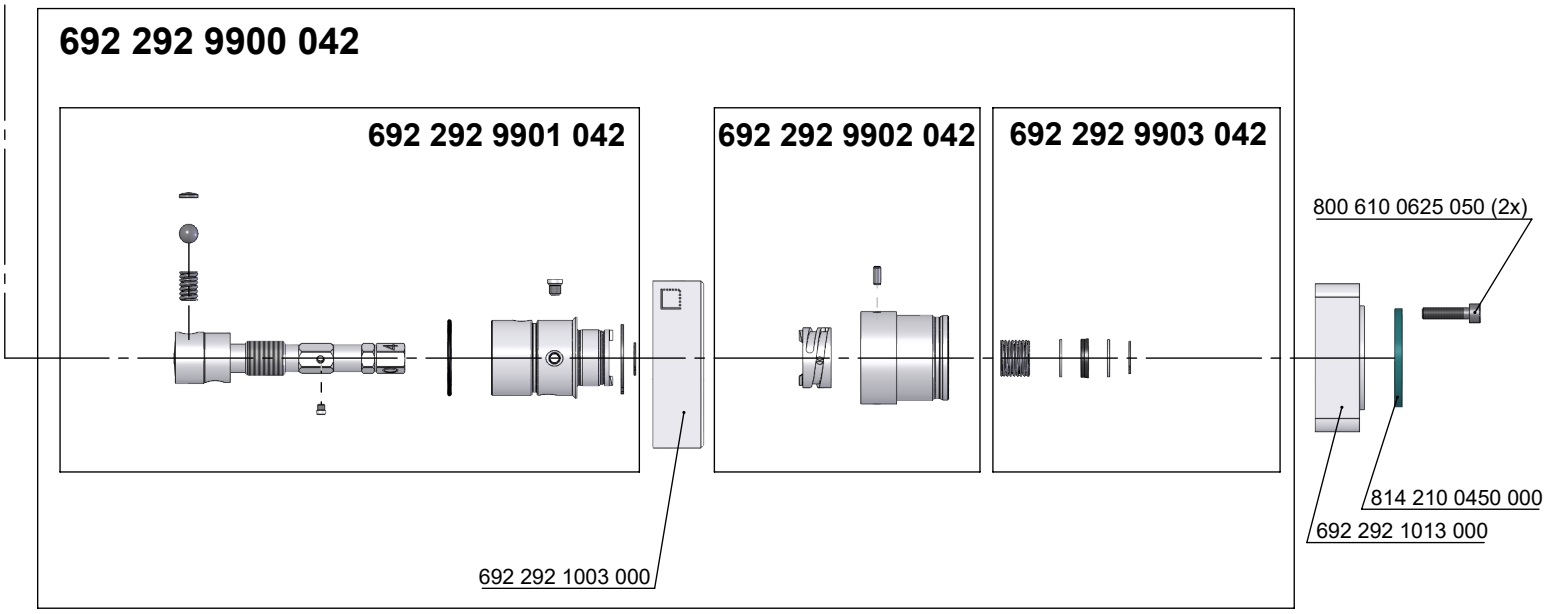
692 170 1001 042