ALLMATIC Spannsysteme JAKOB

JAKOB GRUPPE

HD 125
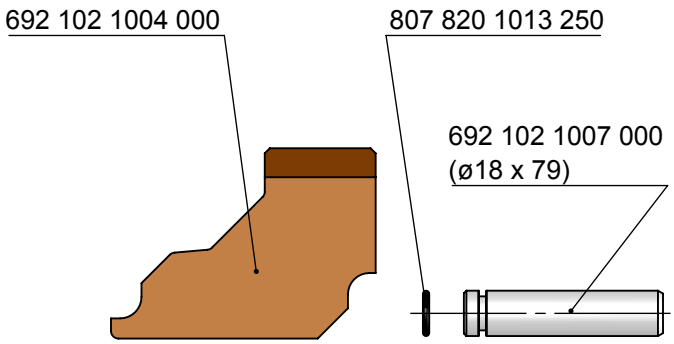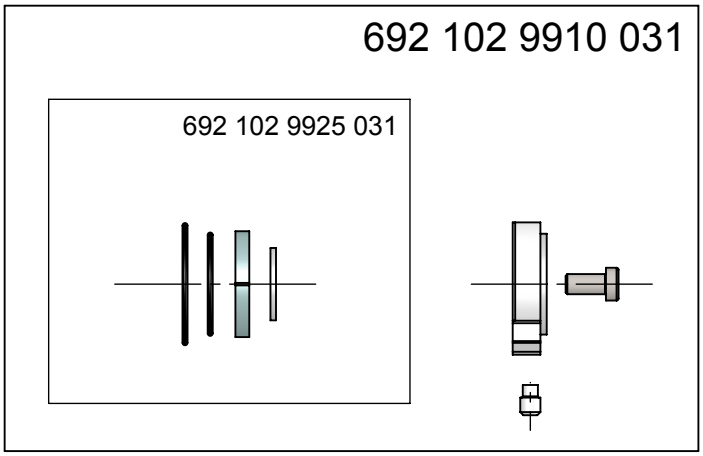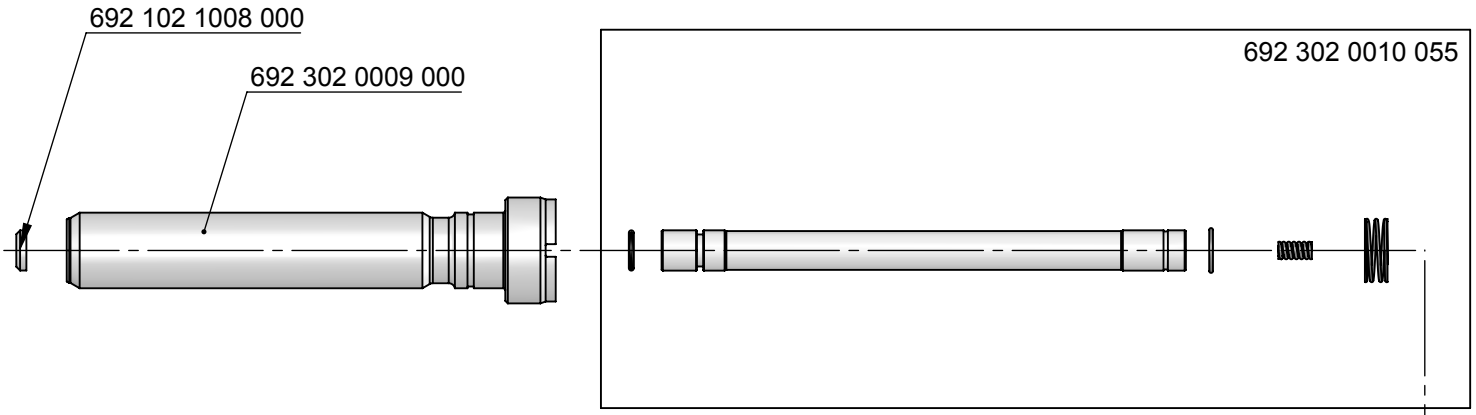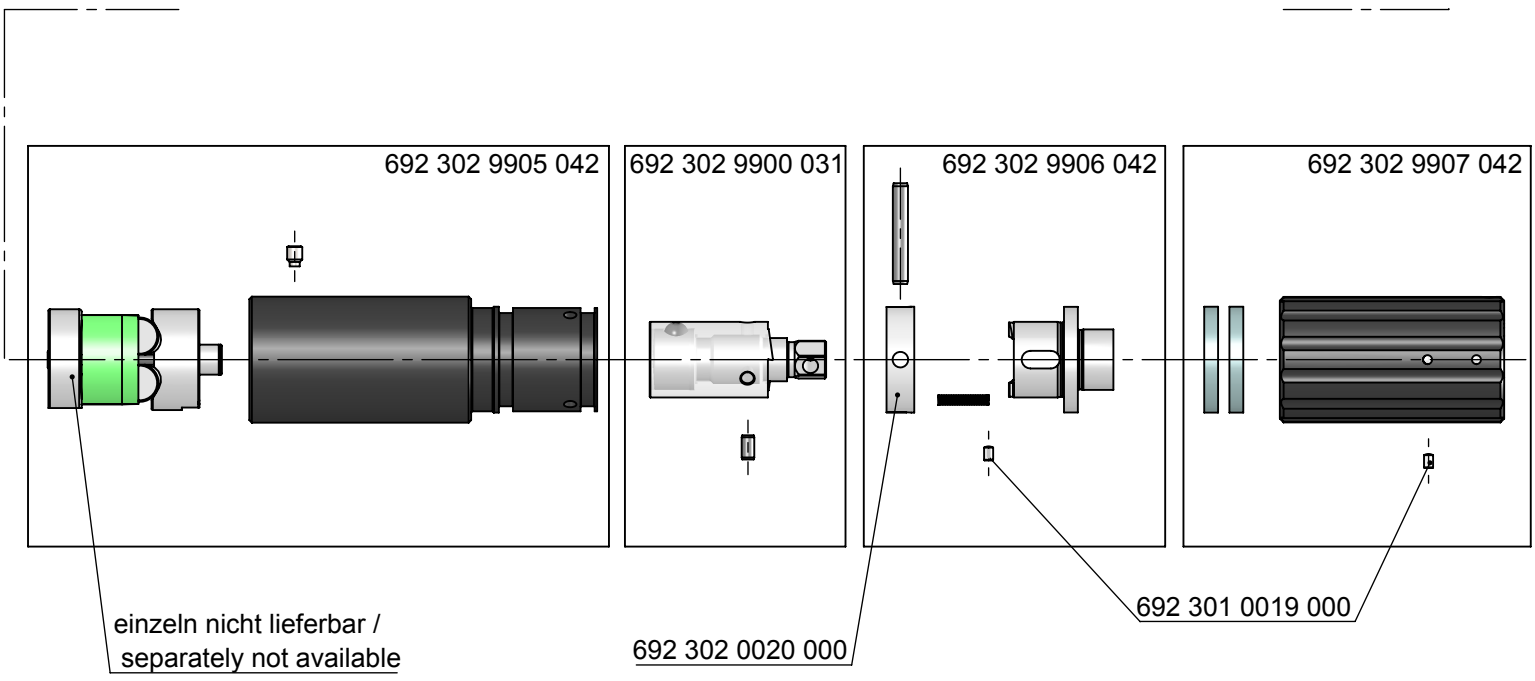
21.09.18