CENTRO Gripp

28.09.18

Spindelmutter rechts kpl. 692 153 1001 942
Spindle nut right, complete

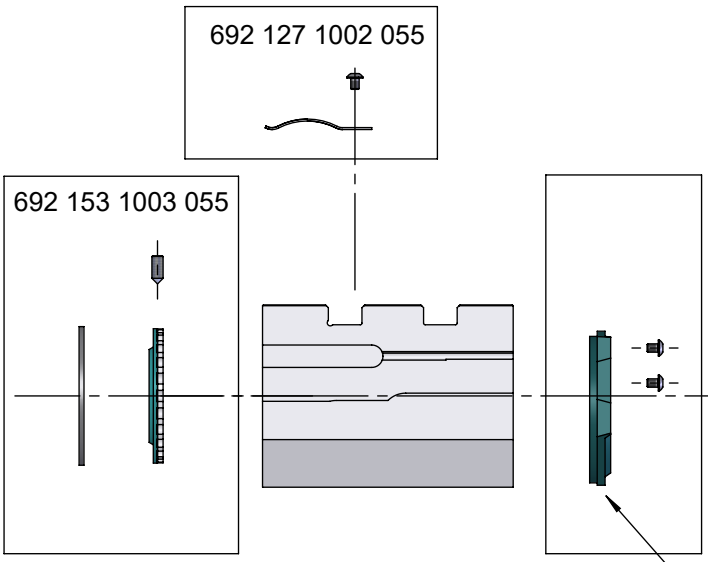

Spindelmutter links kpl. 692 153 1001 042
Spindle nut left, complete

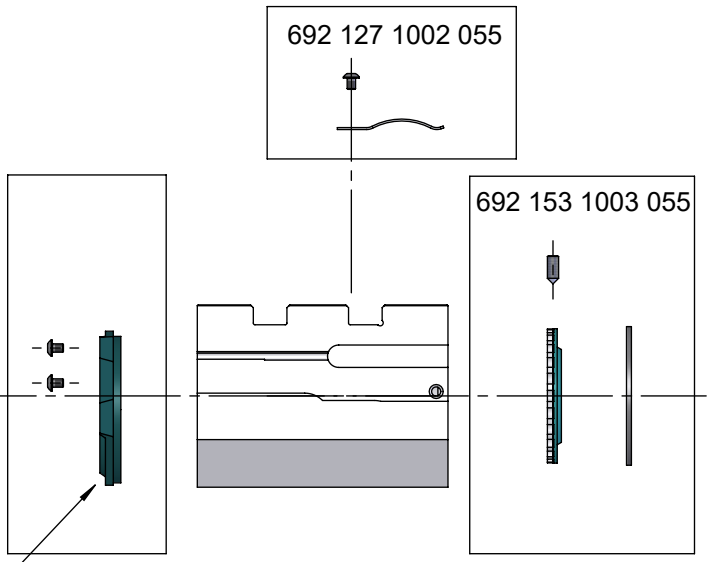
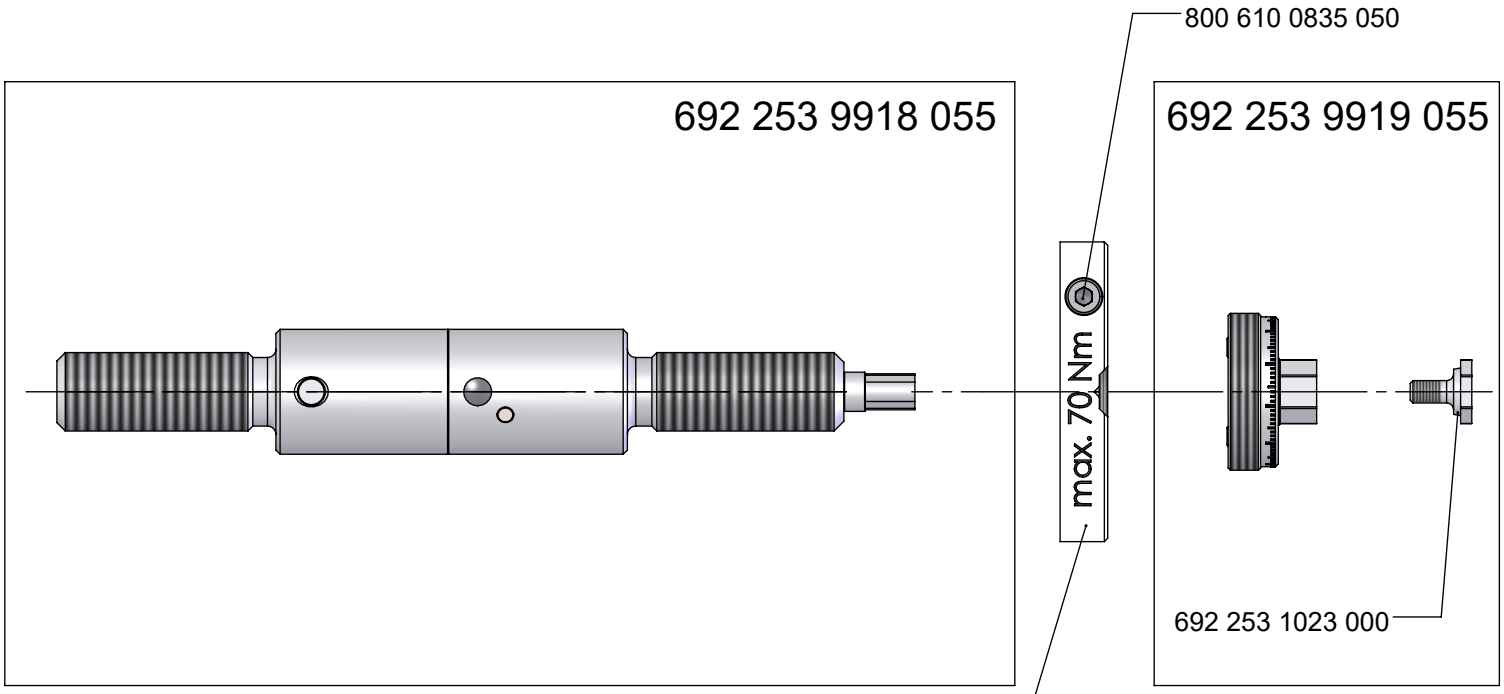
692 148 1006 055